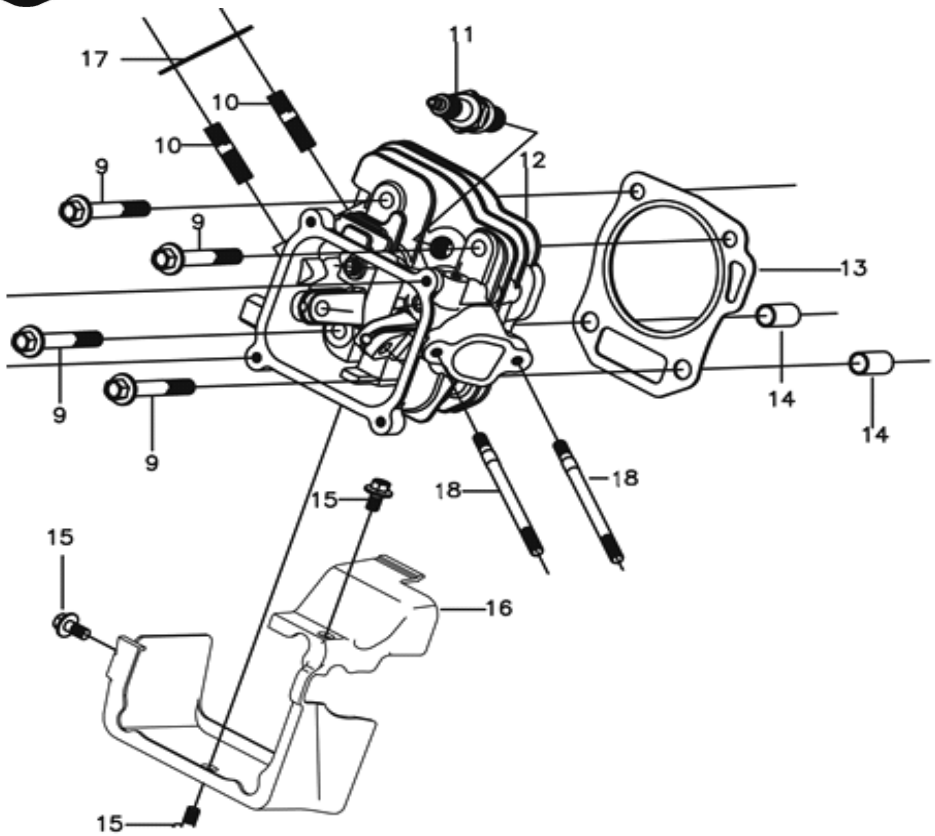

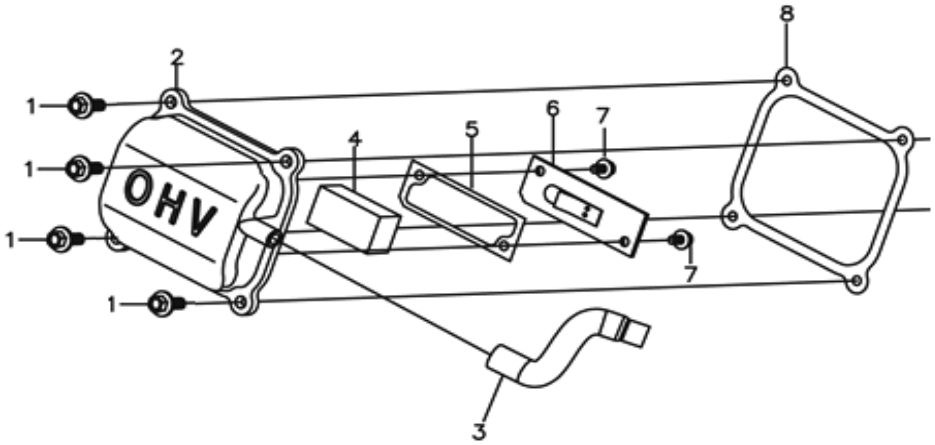

№	Артикул	Наименование	Кол
1		Болт М6×16	4
2		Крышка клапанов	1
3		Трубка отвода газов	1
4		Фильтр	1
5		Прокладка	1
6		Пластина	1
7		Болт М5×10	2
8		Прокладка клап. крышки	1
9		Болт М10×65	4
10		Шпилька глушителя М8×34	2
11	LR5YC	Свеча зажигания LR5YC	1
12		Головка цилиндра	1
13		Прокладка головки	1
14		Втулка Ø12×20	2
15		Болт М6×8	3
16		Дефлектор	1
17		Прокладка глушителя	1
18		Шпилька карб. М6×113	2

Двигатель бензиновый	Модель **G250FDS**
Technical department	Assembly drawing
Engineer, chief designer	John Emerson Jr.
DYNAMIC DRIVE EQUIPMENT, USA	Page 1

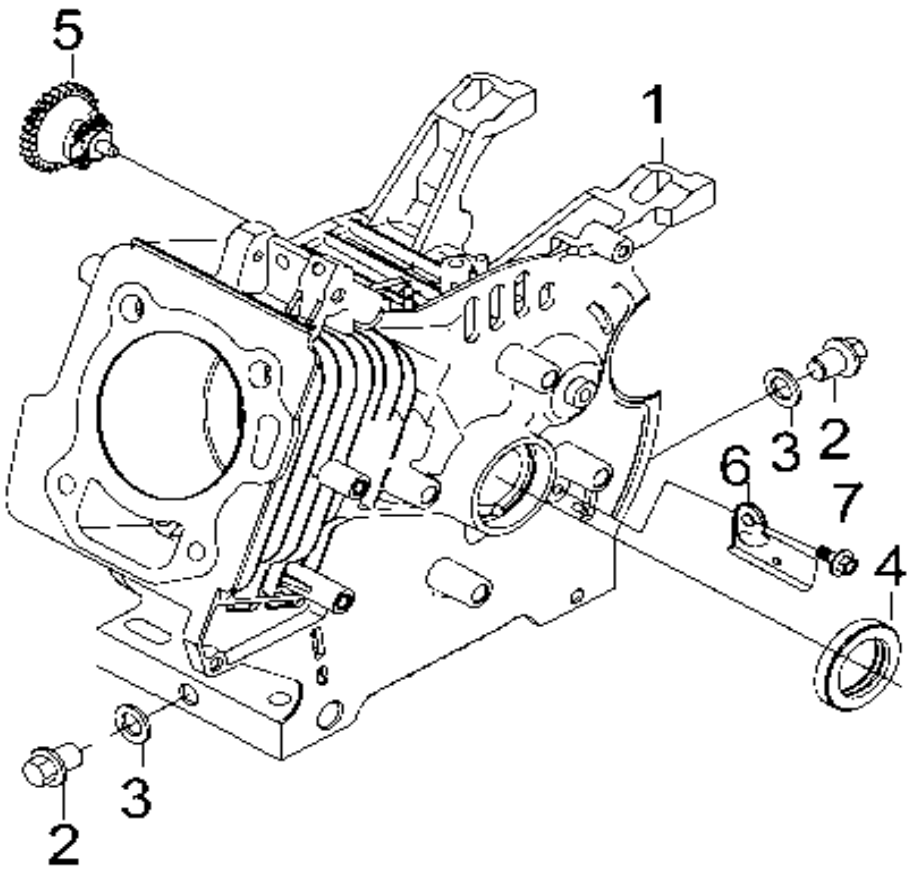

№	Артикул	Наименование	Кол
1		Цилиндр	1
2		Болт сливного отверстия	2
3		Кольцо уплотнительное	3
4	02-168-002	Сальник 25×41×6	1
5		Шестерня рег. оборотов	1
6		Держатель	1
7		Болт М6×8	1

Двигатель бензиновый	Модель **G250FDS**
Technical department	Assembly drawing
Engineer, chief designer	John Emerson Jr.
DYNAMIC DRIVE EQUIPMENT, USA	Page 2

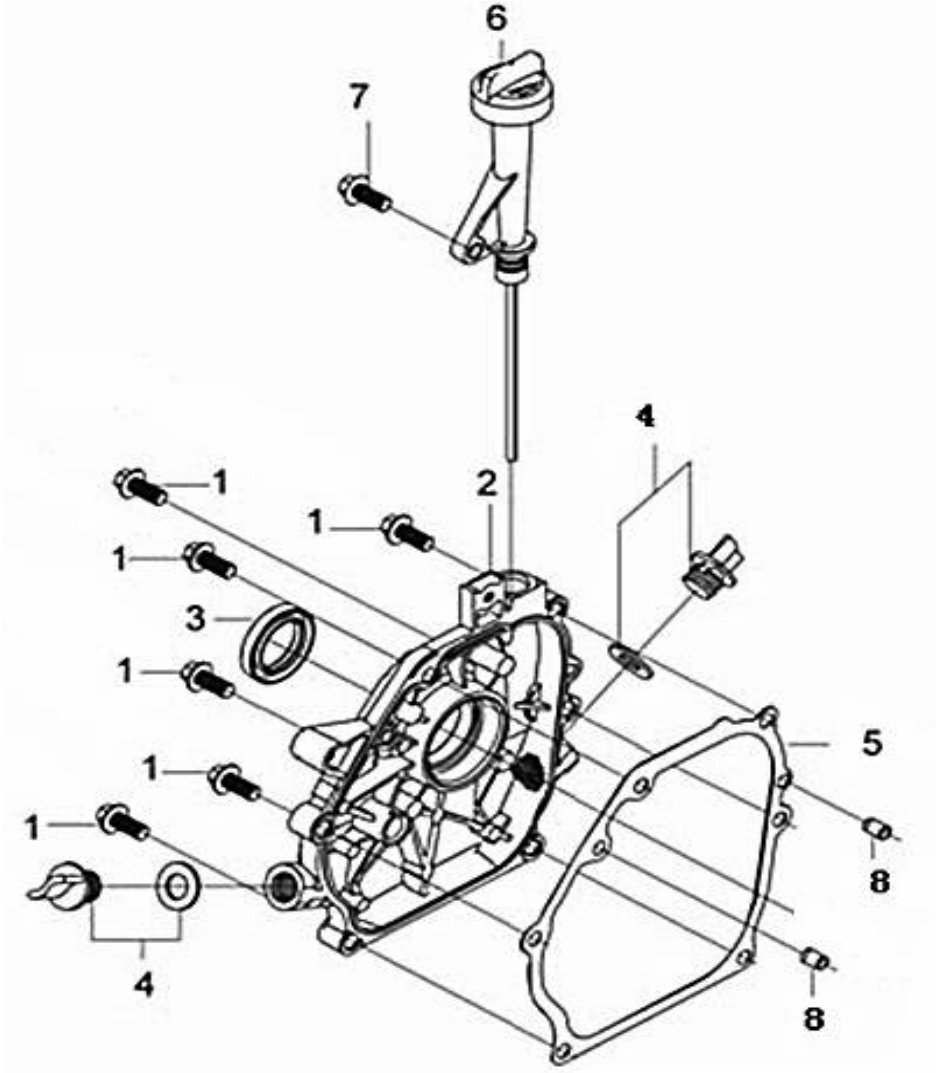

№	Артикул	Наименование	Кол
1		Болт М8×32	6
2	110820192-0001	Крышка картера	1
3		Сальник 28×42×6	1
4		Пробка	2
5		Прокладка картера	1
6	110690081-0001	Горловина маслозаливная	1
7		Болт М6×20	1
8		Втулка Ø8×12	2

Двигатель бензиновый	Модель **G250FDS**
Technical department	Assembly drawing
Engineer, chief designer	John Emerson Jr.
DYNAMIC DRIVE EQUIPMENT, USA	Page 3

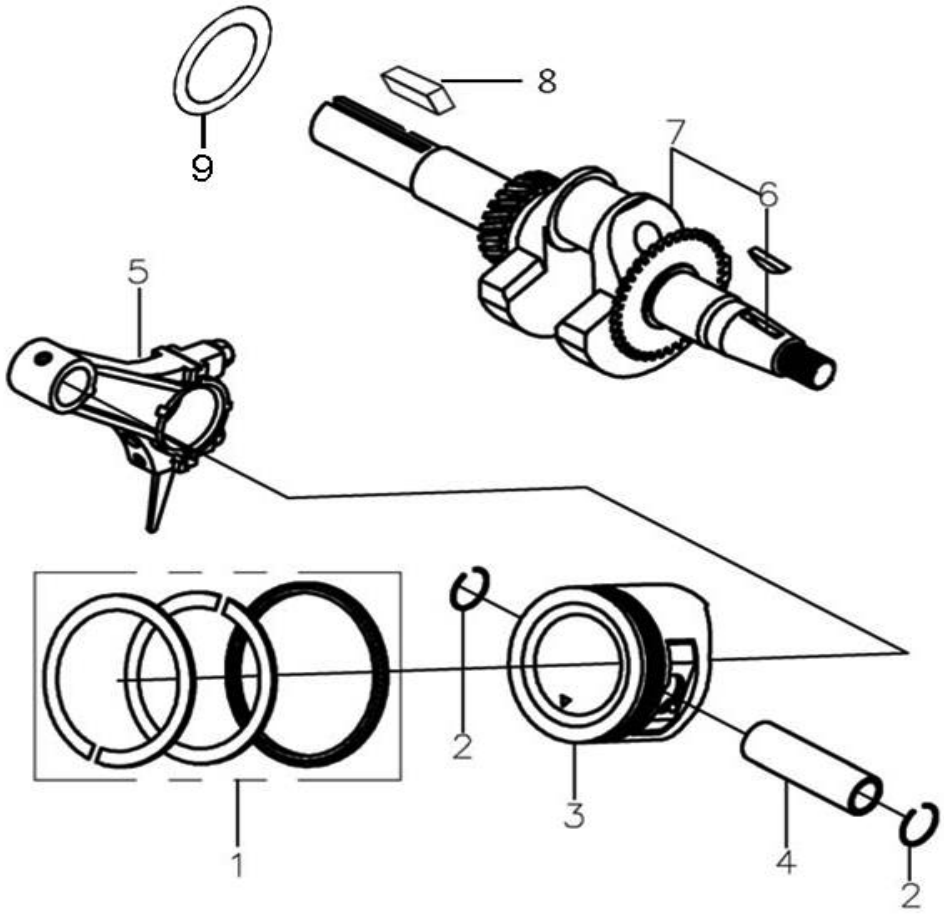

№	Артикул	Наименование	Кол
1	130070158-0001	Кольцо поршневое Ø76	1
2	380560056-0001	Кольцо стопорное	2
3	130030245-0001	Поршень Ø76	1
4	130060031-0001	Палец поршня Ø18×54	1
5	04-168-006	Шатун	1
6		Шпонка	1
7	130290527-0001	Коленвал	1
8		Шпонка 70×4.7×4.7	1
9		Шайба	1

Двигатель бензиновый	Модель **G250FDS**
Technical department	Assembly drawing
Engineer, chief designer	John Emerson Jr.
DYNAMIC DRIVE EQUIPMENT, USA	Page 4

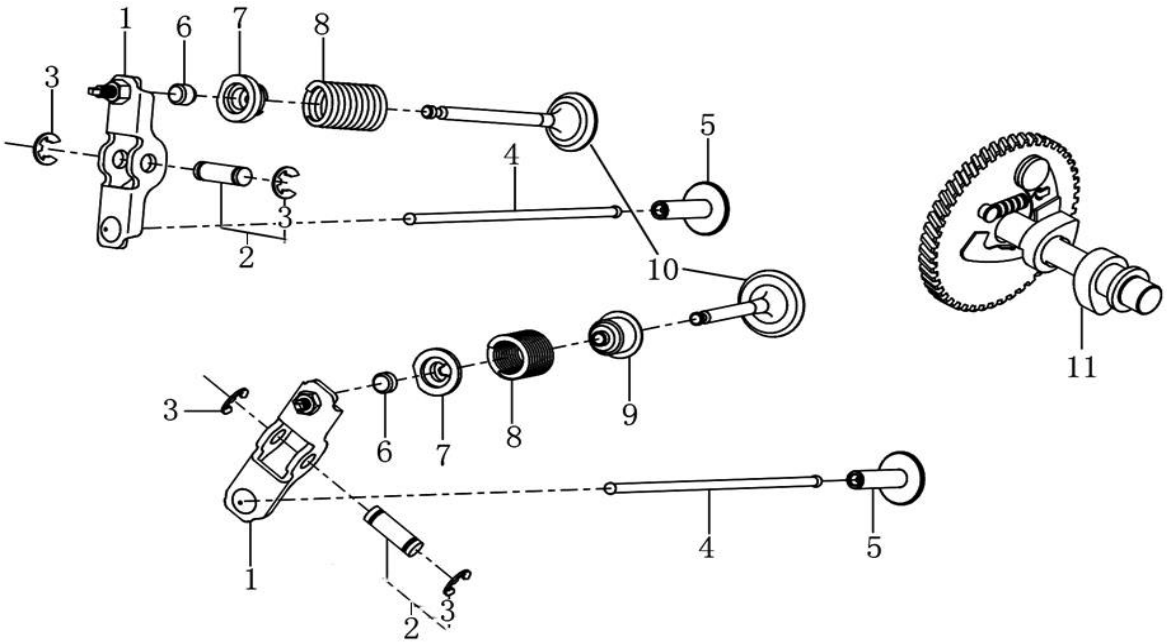

№	Артикул	Наименование	Кол
1		Коромысло	2
2		Вал	2
3		Кольцо стопорное	4
4		Штанга толкателя	2
5		Тарелка толкателя	2
6		Ротатор	2
7		Стопор пружины.	2
8		Пружина клапана	2
9		Колпачек маслосъемный	1
10		Клапаны набор	1
11		Распредвал	1

Двигатель бензиновый	Модель **G250FDS**
Technical department	Assembly drawing
Engineer, chief designer	John Emerson Jr.
DYNAMIC DRIVE EQUIPMENT, USA	Page 5

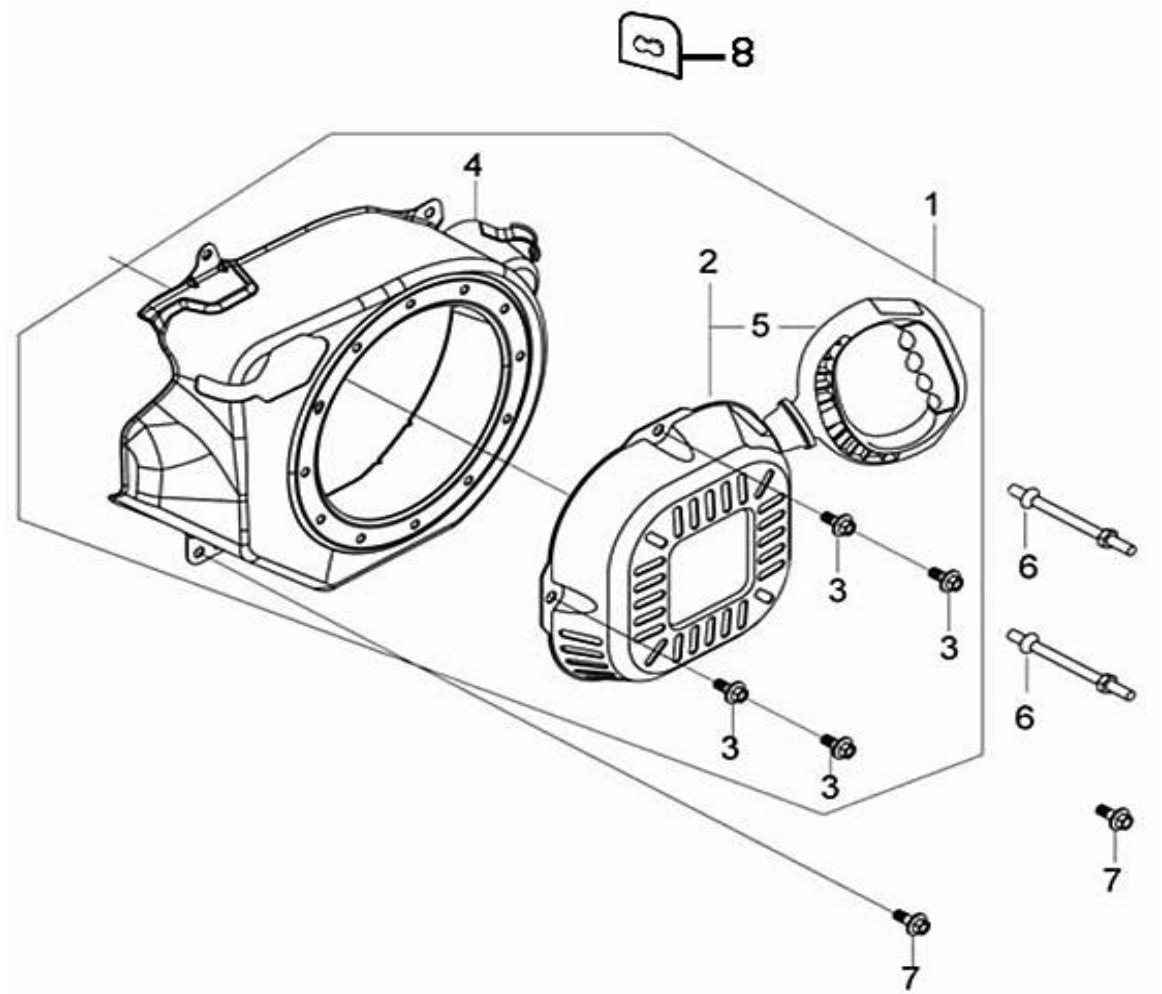

№	Артикул	Наименование	Кол
1	193490399-0001	Стартер в сборе с кож.	1
2		Стартер в сборе	1
3		Болт М6×8	4
4		Кожух маховика	1
5		Ручка стартера	1
6		Шпилька М6×89	2
7		Болт М6×12	4
8		Держатель проводов	1

Двигатель бензиновый	Модель **G250FDS**
Technical department	Assembly drawing
Engineer, chief designer	John Emerson Jr.
DYNAMIC DRIVE EQUIPMENT, USA	Page 6

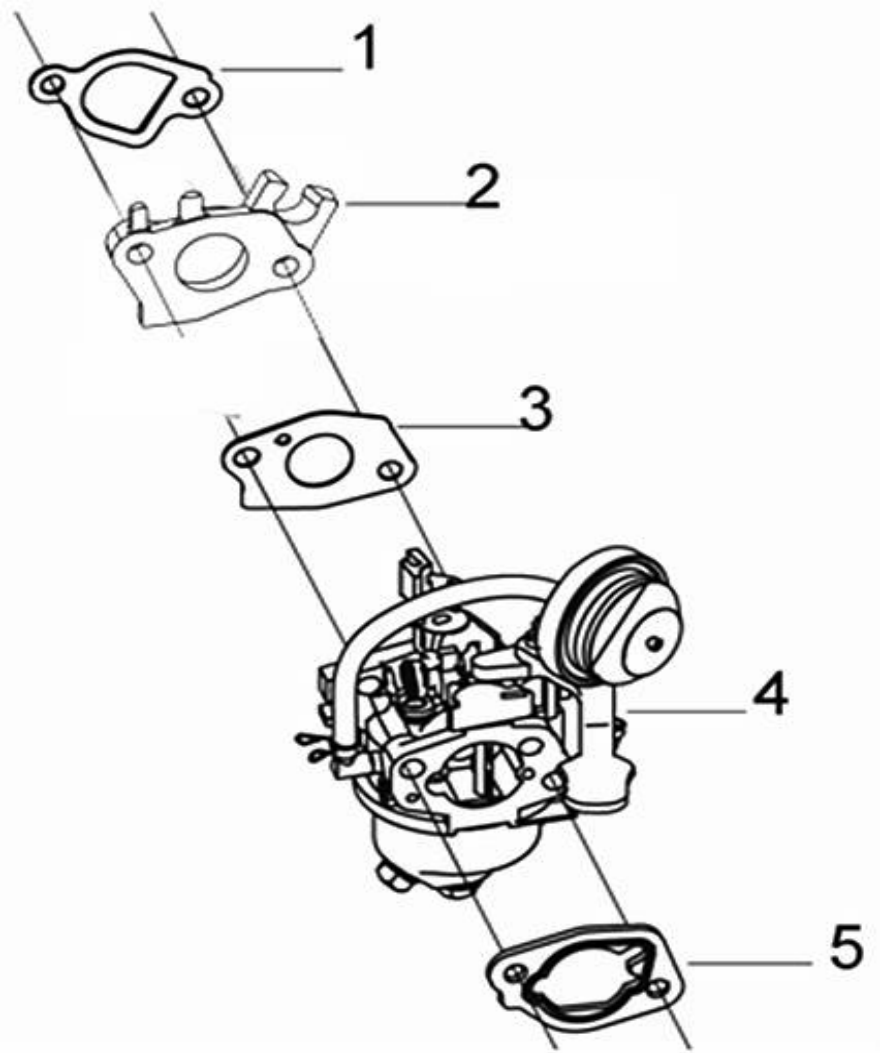

№	Артикул	Наименование	Кол
1		Прокладка теплоизолятора	1
2		Теплоизолятор	1
3		Прокладка карбюратора	1
4	170021687-0001	Карбюратор	1
5		Прокладка корпуса ВФ	1

Двигатель бензиновый	Модель **G250FDS**
Technical department	Assembly drawing
Engineer, chief designer	John Emerson Jr.
DYNAMIC DRIVE EQUIPMENT, USA	Page 7

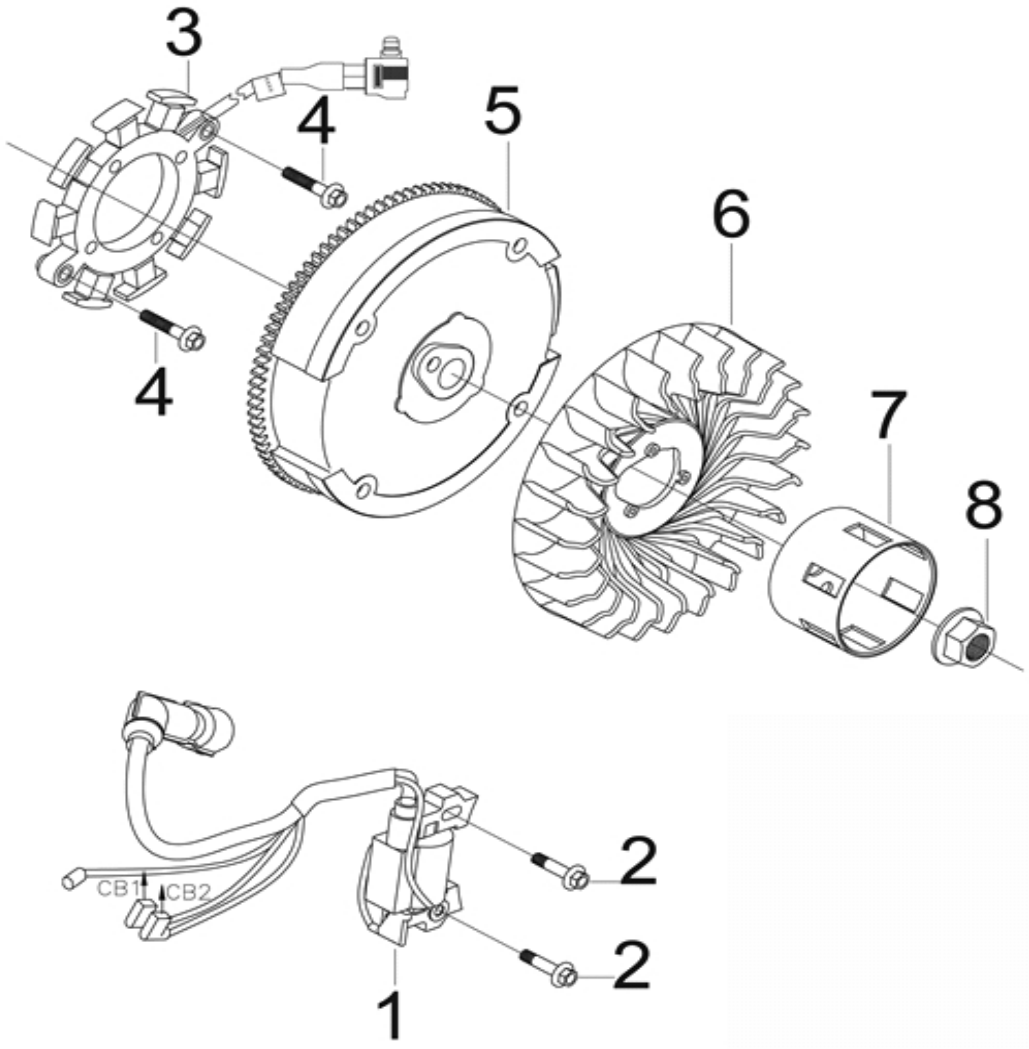

№	Артикул	Наименование	Кол
1		Магнето	1
2		Болт М6×25	2
3	270210040-0002	Катушка	1
4		Болт М6×30	2
5		Маховик	1
6		Крыльчатка маховика	1
7		Храповик стартера	1
8		Гайка маховика М14×1.5	1

Двигатель бензиновый	Модель **G250FDS**
Technical department	Assembly drawing
Engineer, chief designer	John Emerson Jr.
DYNAMIC DRIVE EQUIPMENT, USA	Page 8

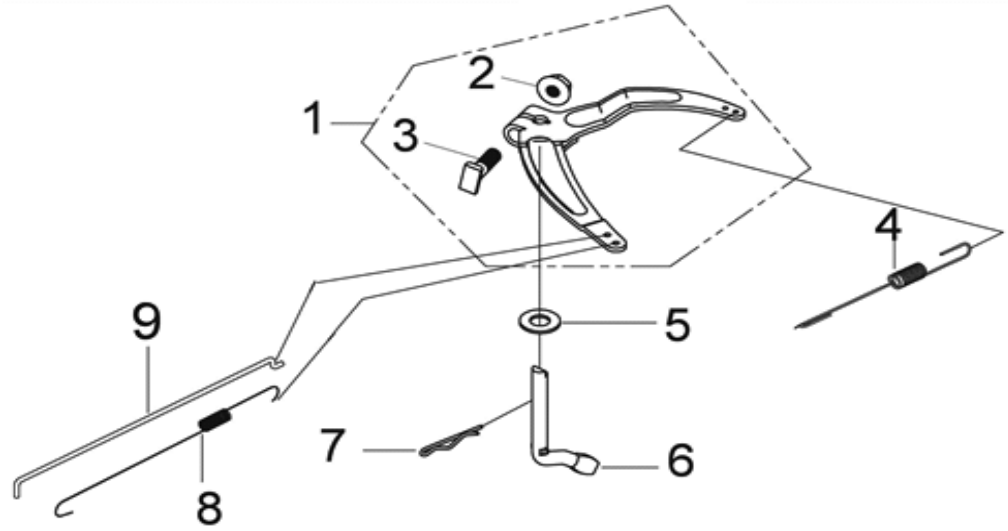

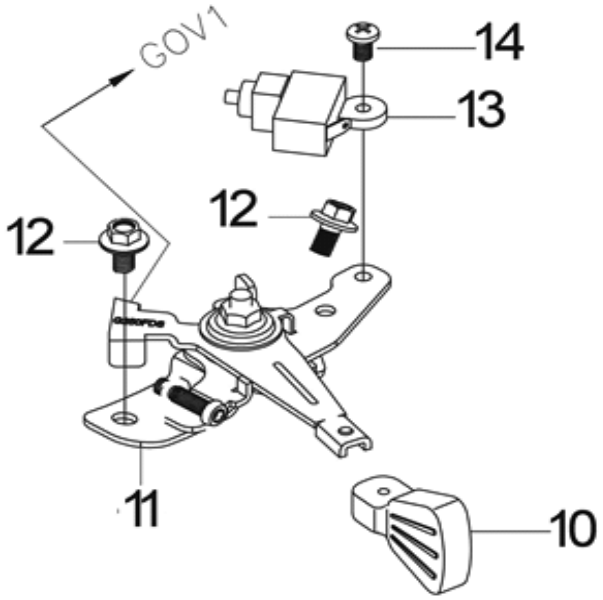

№	Артикул	Наименование	Кол
1	171620044-0001	Рячаг регулятора	1
2		Гайка М6	1
3		Болт М6×21	1
4	171600096-0001	Пружина регулятора	1
5		Шайба	1
6		Вал регулятора	1
7		Шплинт	1
8	171610029-0001	Пружина газа	1
9	171590030-0001	Тяга регулятора	1
10	173710004-0001	Ручка	1
11	171680125-0001	Панель управления	1
12		Болт М6×8	2
13	271660026-0001	Выключатель	1
14		Винт М4×10	1

Двигатель бензиновый

Модель

G250FDS

Technical department	Assembly drawing
Engineer, chief designer	John Emerson Jr.
DYNAMIC DRIVE EQUIPMENT, USA	Page 9

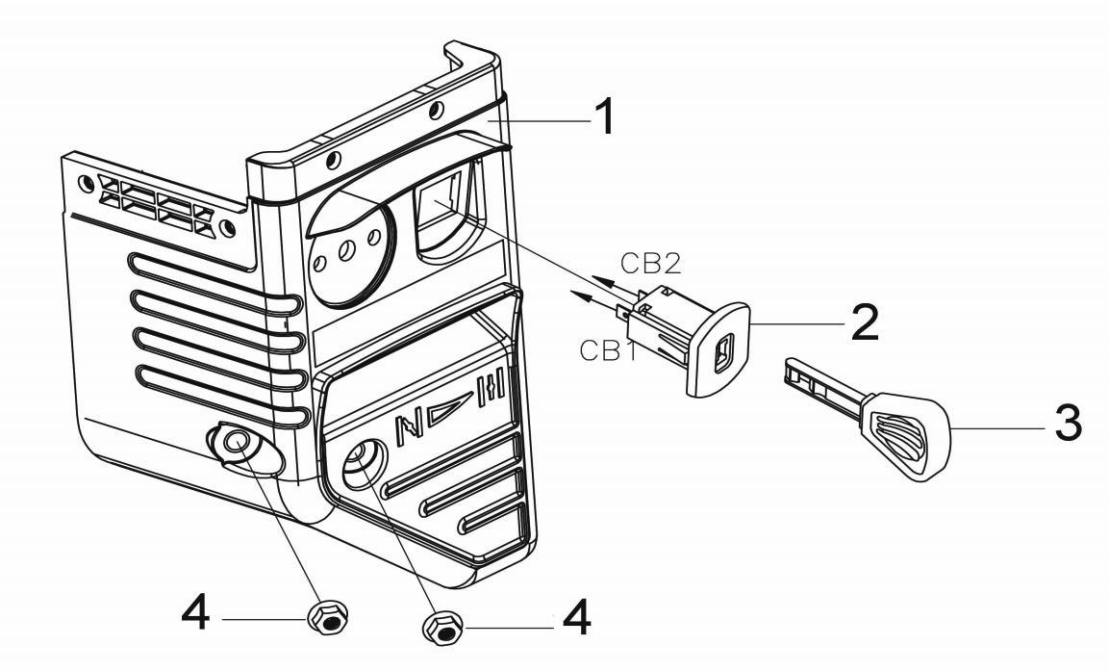

№	Артикул	Наименование	Кол
1		Корпус ВФ	1
2	271660054-0001	Выключатель	1
3	273210001-0003	Ключ выключателя	2
4		Гайка М6	2

Двигатель бензиновый	Модель **G250FDS**
Technical department	Assembly drawing
Engineer, chief designer	John Emerson Jr.
DYNAMIC DRIVE EQUIPMENT, USA	Page 10

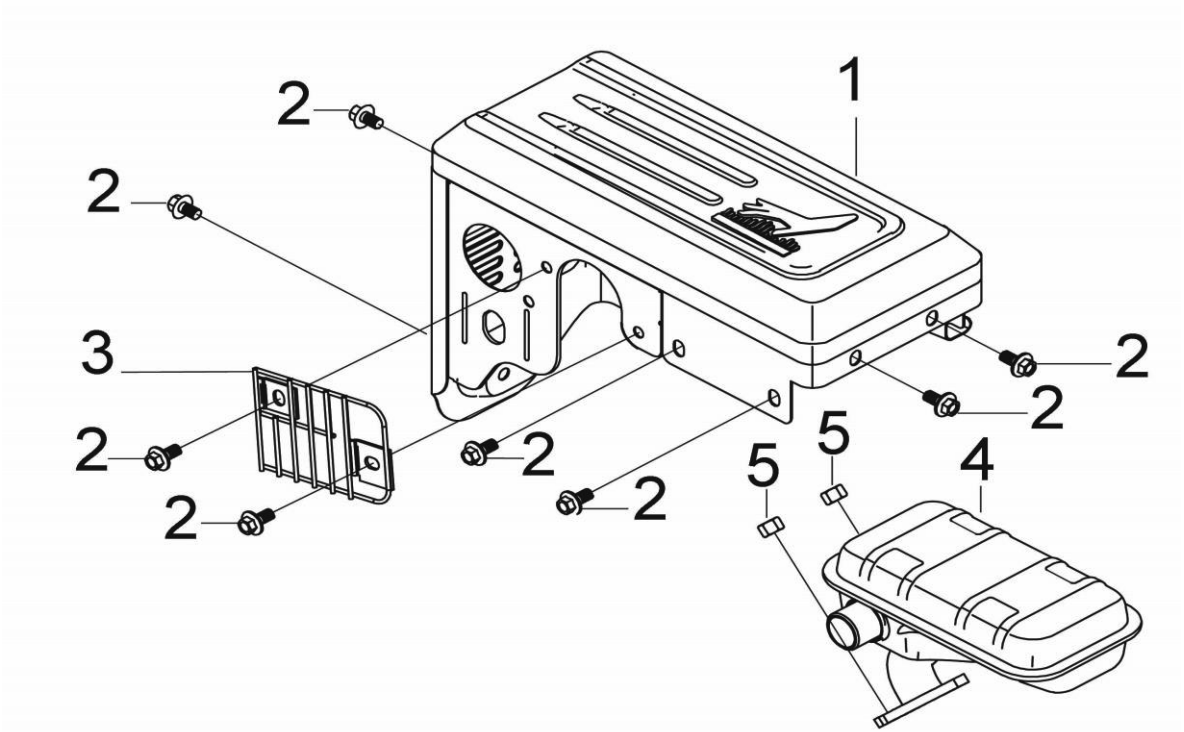

№	Артикул	Наименование	Кол
1		Кожух	1
2		Болт М6×12	8
3		Решетка	1
4	180571903-0001	Глушитель	1
5		Гайка М8	2

Двигатель бензиновый	Модель **G250FDS**
Technical department	Assembly drawing
Engineer, chief designer	John Emerson Jr.
DYNAMIC DRIVE EQUIPMENT, USA	Page 11

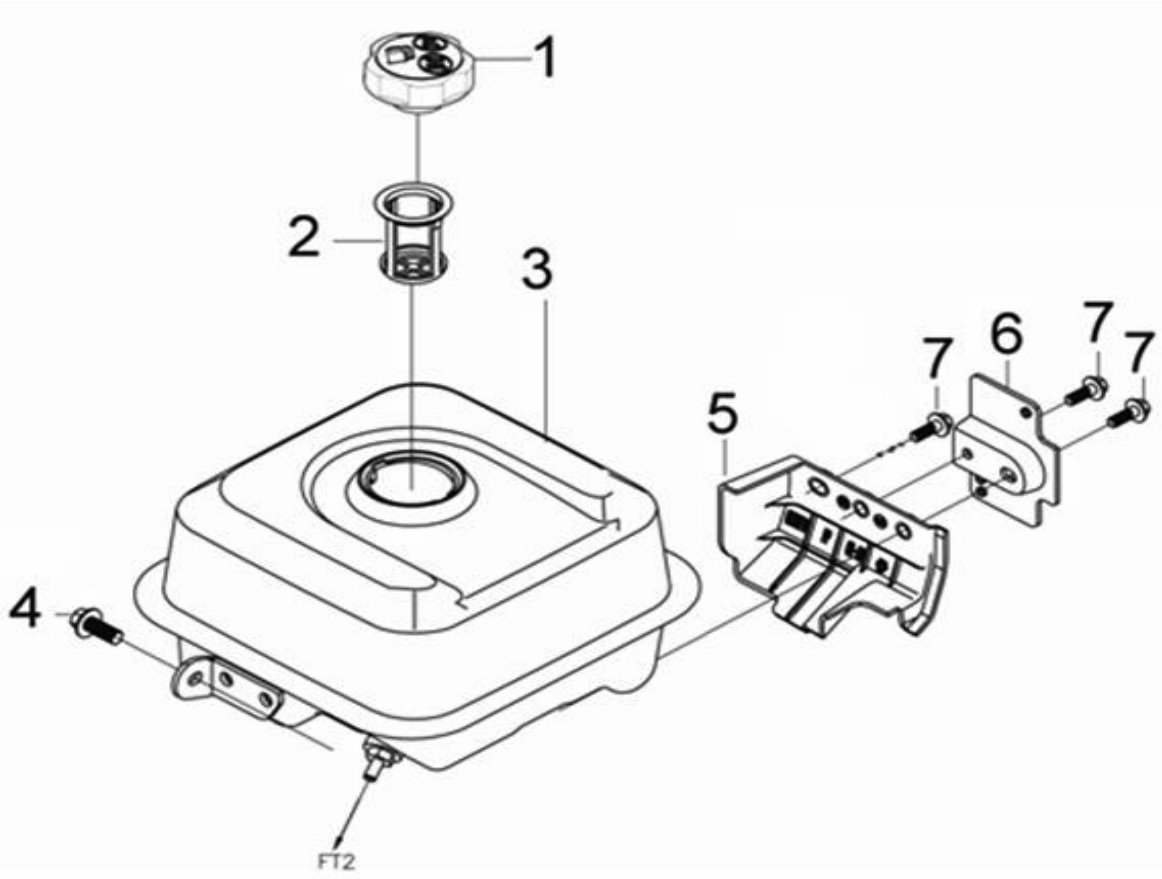

№	Артикул	Наименование	Кол
1	170870163-0001	Пробка	1
2		Фильтр-сетка	1
3		Бак топливный	1
4		Болт М6×12	1
5		Кронштейн бака	1
6		Болт М6×20	1
7		Кронштейн	3

Двигатель бензиновый	Модель **G250FDS**
Technical department	Assembly drawing
Engineer, chief designer	John Emerson Jr.
DYNAMIC DRIVE EQUIPMENT, USA	Page 12

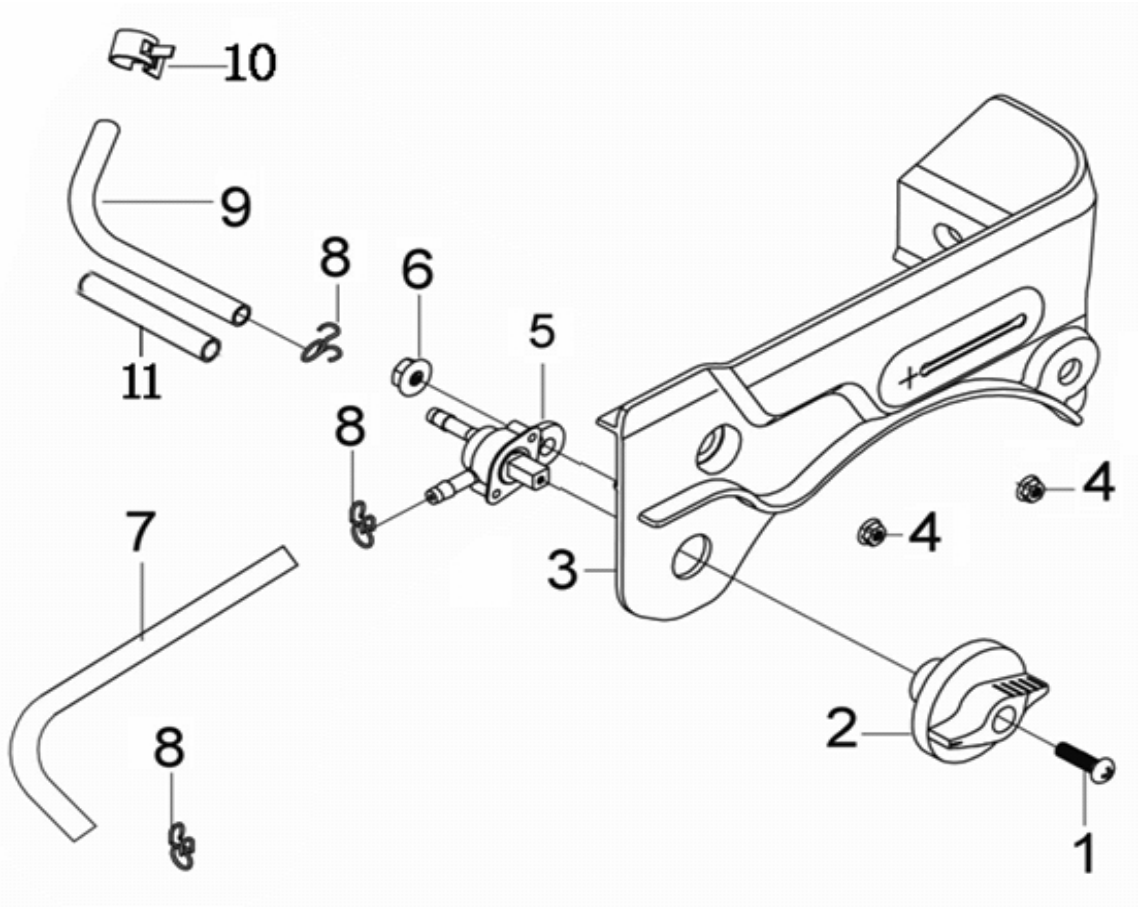

№	Артикул	Наименование	Кол
1		Винт М4×18	1
2	173260001-0002	Ручка	1
3		Панель	1
4		Гайка М6	2
5	170980081-0001	Краник топливный	1
6		Гайка М6	1
7		Шланг топливный 4×8×85	1
8		Зажим	3
9		Шланг топливный 4×8×165	1
10		Зажим	1
11		Трубка защитная	1

Двигатель бензиновый	Модель **G250FDS**
Technical department	Assembly drawing
Engineer, chief designer	John Emerson Jr.
DYNAMIC DRIVE EQUIPMENT, USA	Page 13

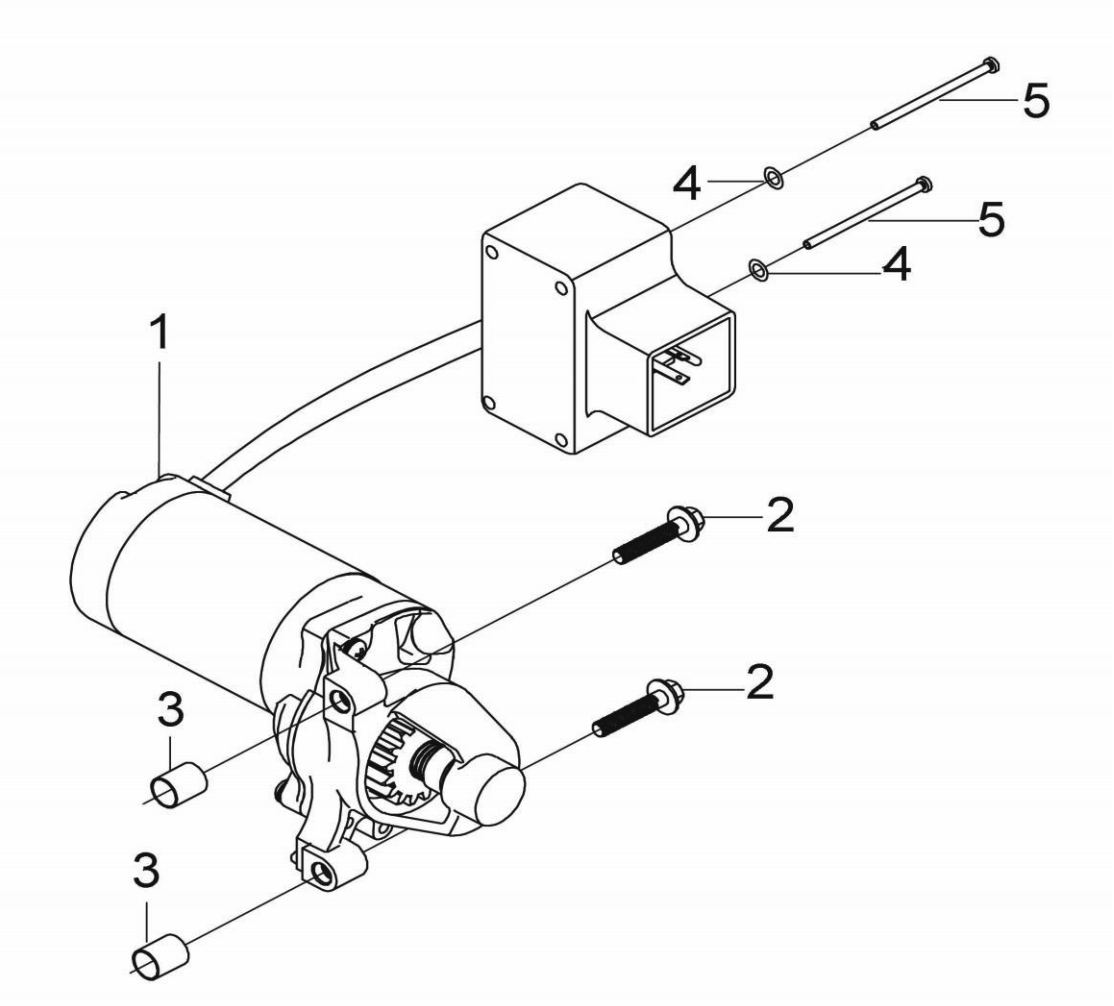

№	Артикул	Наименование	Кол
1	270360133-0001	Стартер	1
2		Болт М6×35	2
3		Втулка	2
4		Шайба	2
5		Винт М4×30	2

Двигатель бензиновый	Модель **G250FDS**
Technical department	Assembly drawing
Engineer, chief designer	John Emerson Jr.
DYNAMIC DRIVE EQUIPMENT, USA	Page 14