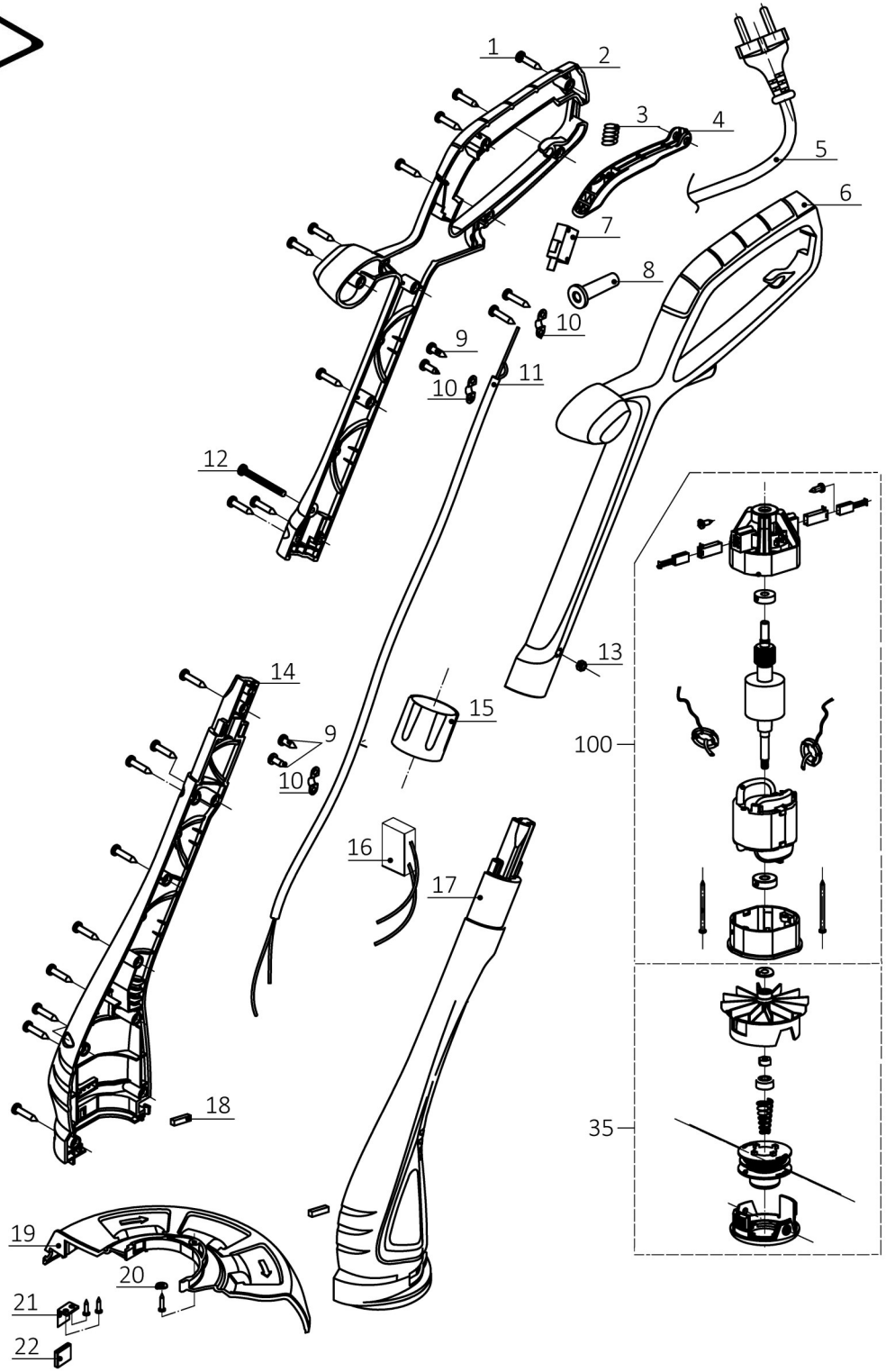

№	Артикул	Наименование	Кол
1		Винт	18
2		Корпус верхний правый	1
3		Пружина	1
4		Клавиша	1
5		Шнур сетевой	1
6		Корпус верхний левый	1
7	20-0071	Микровыключатель	1
8		Резинка шнура	1
9		Винт	7
10		Зажим	3
11		Провод	1
12		Винт	1
13		Гайка	1
14		Корпус нижний правый	1
15		Кольцо	1
16		Конденсатор	1
17		Корпус нижний левый	1
18		Амортизатор	1
19	791-790-19	Кожух защитный	1
20		Шайба	1
21	791-790-21	Нож	1
22		Кожух	1
35	791-837-04	Головка	1
100	791-790-28	Двигатель	1

Триммер электрический	Модель **ET350**
Technical department	Assembly drawing
Engineer, chief designer	John Emerson Jr.
DYNAMIC DRIVE EQUIPMENT, USA	Page 1